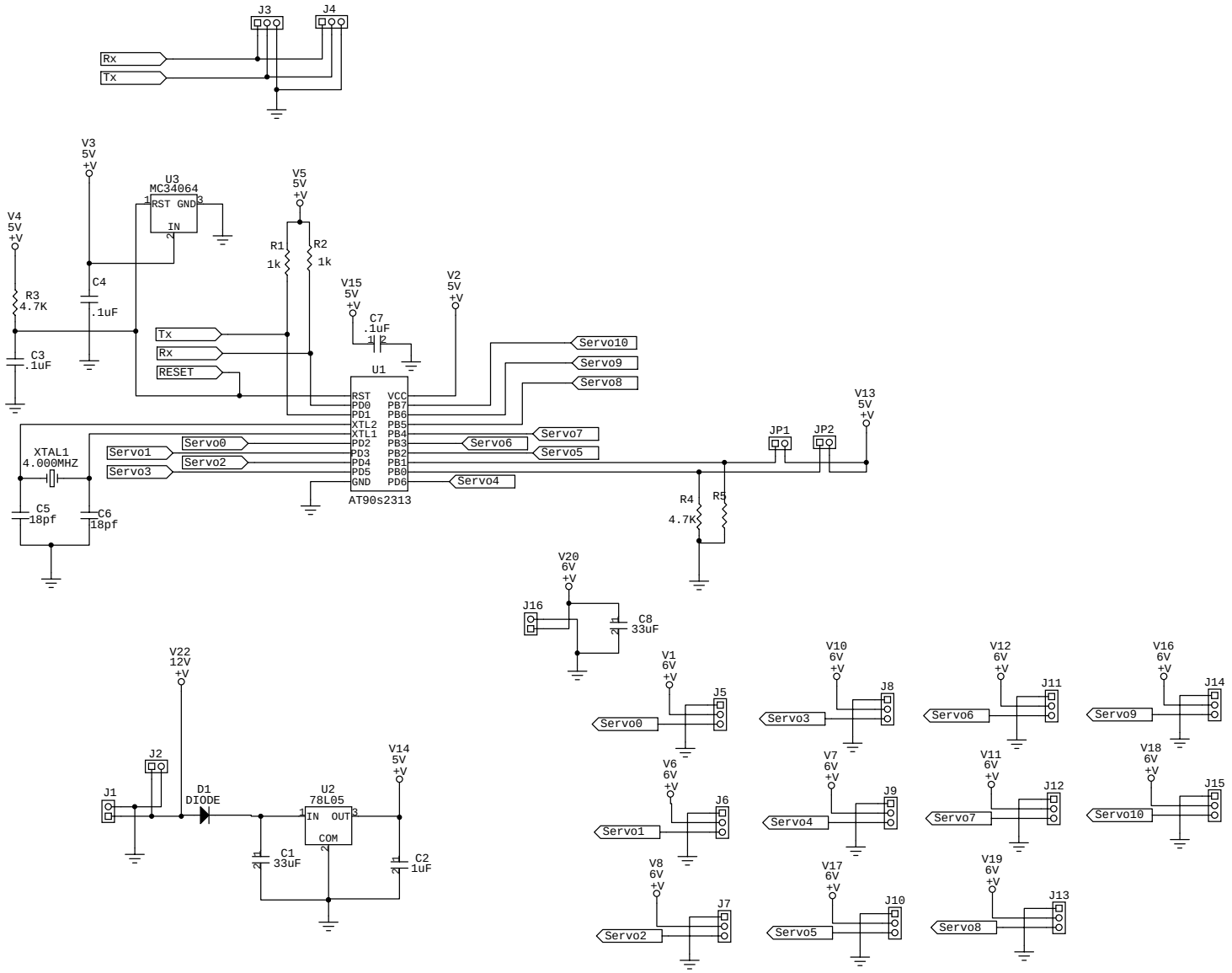
J3
J4
Rx
Tx
V3
5V
+V
U3
MC34064
RST GND
IN
V5
5V
+V
V4
5V
+V
R1
1k
R2
1k
R3
4.7K
C4
.1uF
C3
.1uF
V15
5V
+V
C7
.1uF
V2
5V
+V
Tx
Rx
RESET
U1
RST
PD0
PD1
XTL2
XTL1
PD2
PD3
PD4
PD5
GND
VCC
PB7
PB6
PB5
PB4
PB3
PB2
PB1
PB0
PD6
AT90s2313
Servo10
Servo9
Servo8
Servo7
Servo6
Servo5
Servo4
Servo0
Servo2
Servo1
Servo3
XTAL1
4.000MHZ
C5
18pf
C6
18pf
V13
5V
+V
JP1
JP2
R4
4.7K
R5
V20
6V
+V
J16
C8
33uF
V22
12V
+V
J2
J1
D1
DIODE
U2
78L05
IN OUT
COM
V14
5V
+V
C1
33uF
C2
1uF
V1
6V
+V
J5
Servo0
V10
6V
+V
J8
Servo3
V12
6V
+V
J11
Servo6
V16
6V
+V
J14
Servo9
V6
6V
+V
J6
Servo1
V7
6V
+V
J9
Servo4
V11
6V
+V
J12
Servo7
V18
6V
+V
J15
Servo10
V8
6V
+V
J7
Servo2
V17
6V
+V
J10
Servo5
V19
6V
+V
J13
Servo8